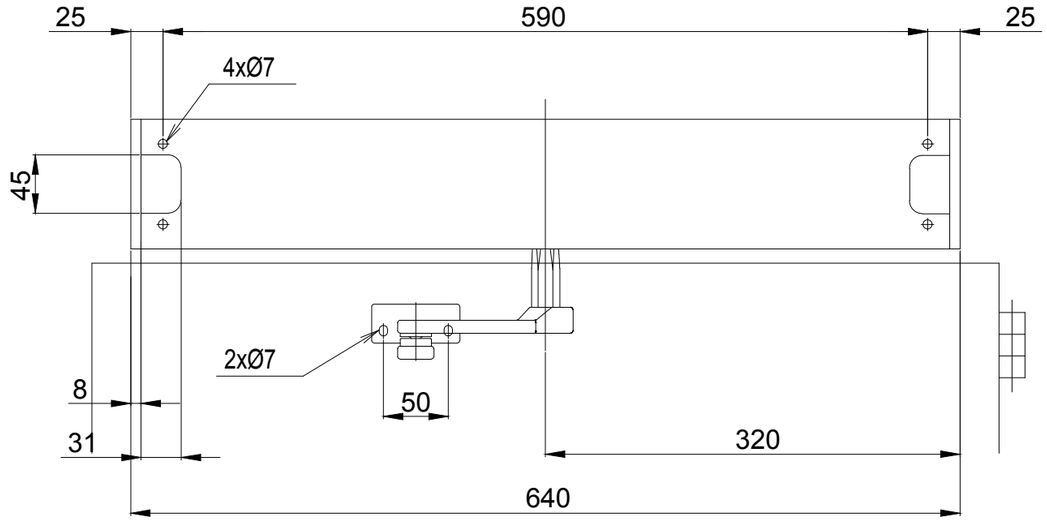

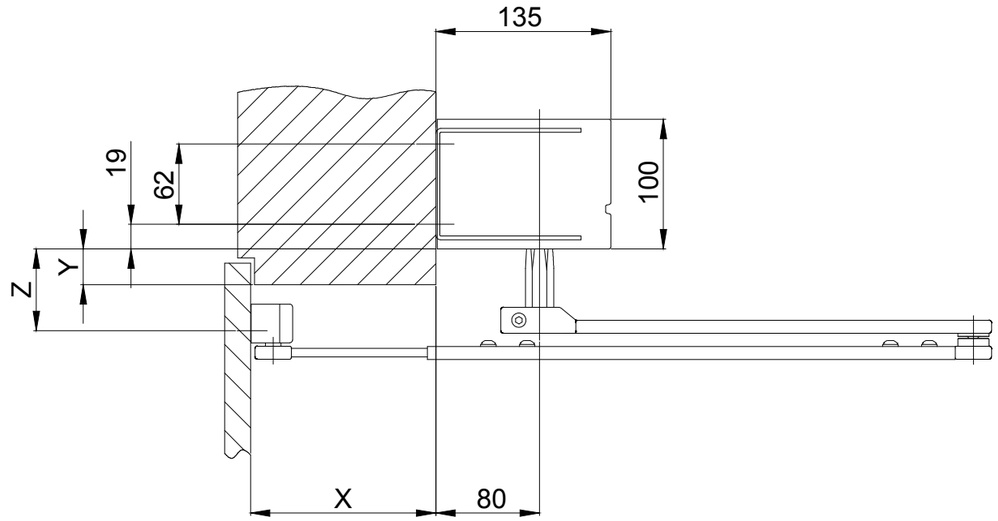

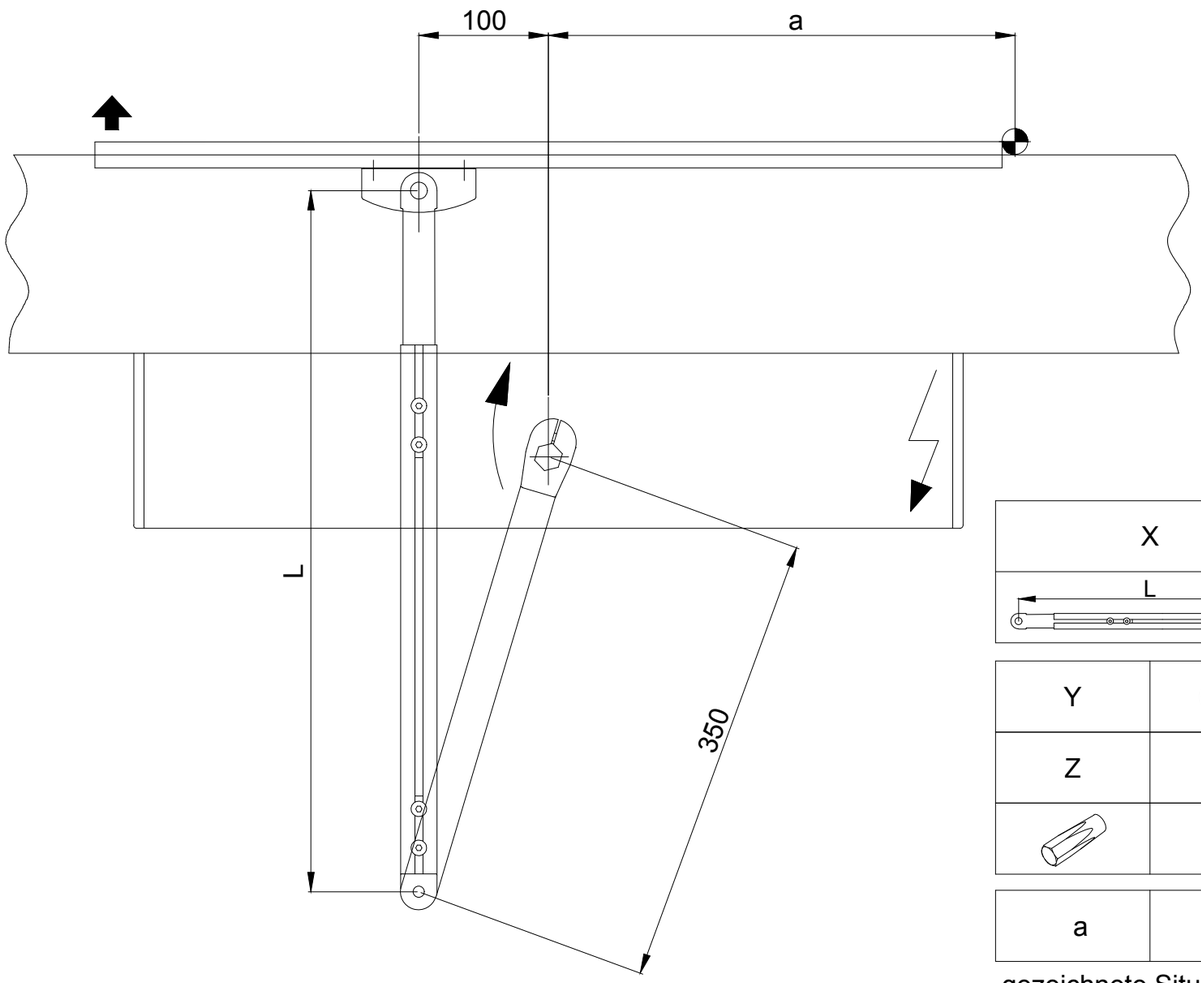

mit Montageprofil

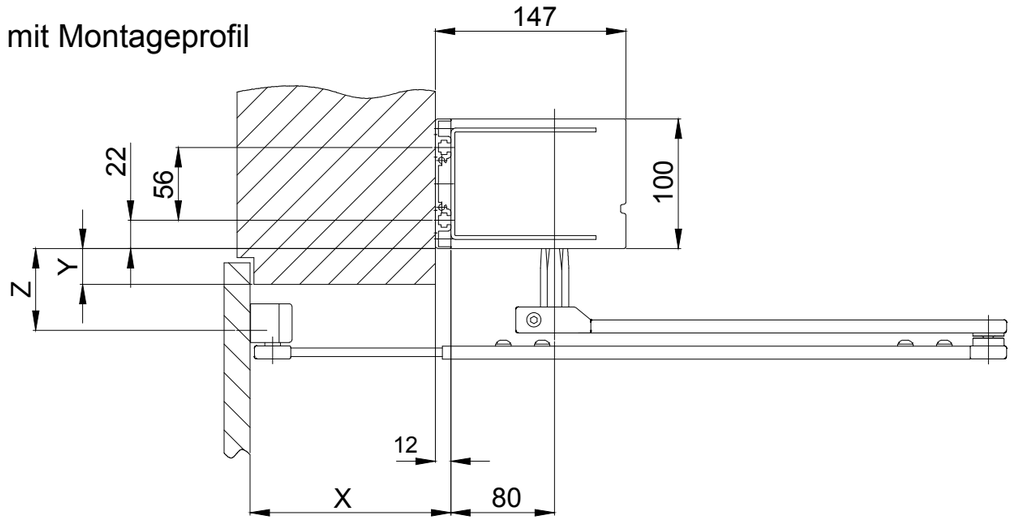

X		-100..+40	+40..+180
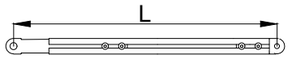		L=291-436	L=436-581

Y	0-10	0-29	0-70
Z	33	52	93
	63	82	123

a	310-360

gezeichnete Situation a = 360

Objekt:

Kunde:

AuftragsNr.: Datum: Freigabevisum:

Massstab	Gezeichet	07.10.2021	MURO
%	Gut zum Druck	.	.

Antriebstyp : Ausführung:

iMotion 1301 Normalgestänge 350mm/Sturzmontage

TORMAX AUTOMATIC

TORMAX a Division of LANDERT Group AG
CH-8180 Bülach-Zürich

DokumentenNr.: T3-386-59

Index A