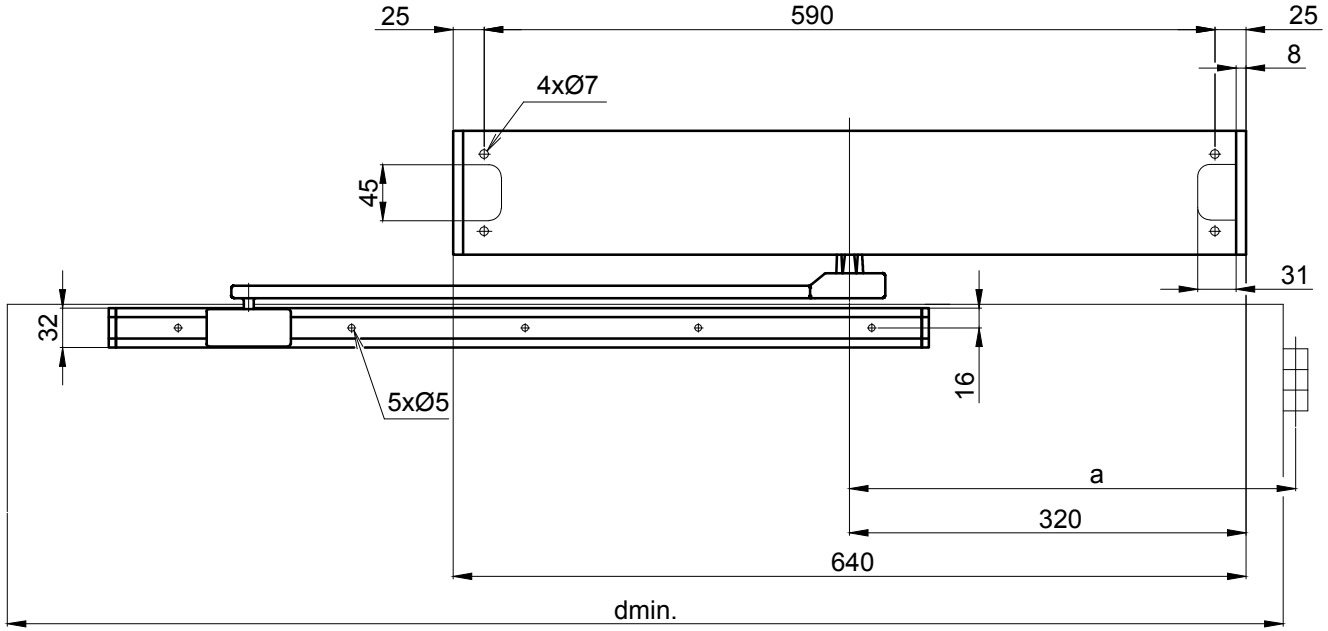

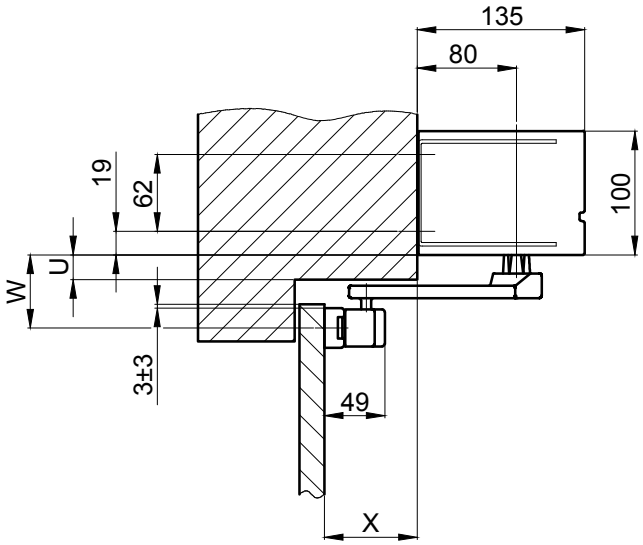

mit Montageprofil

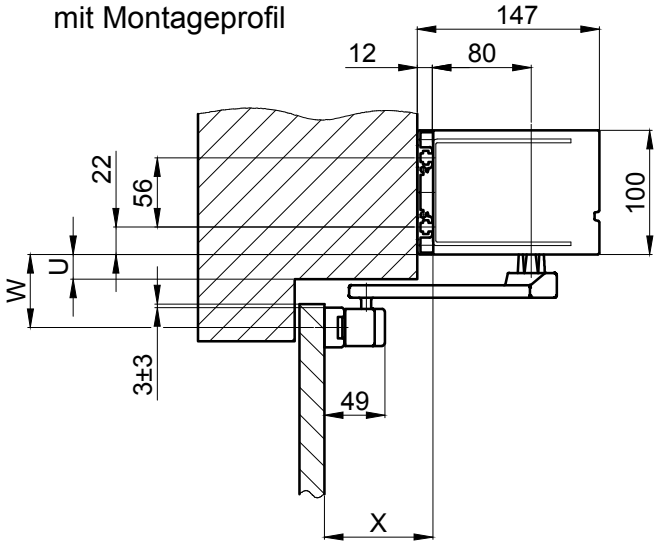

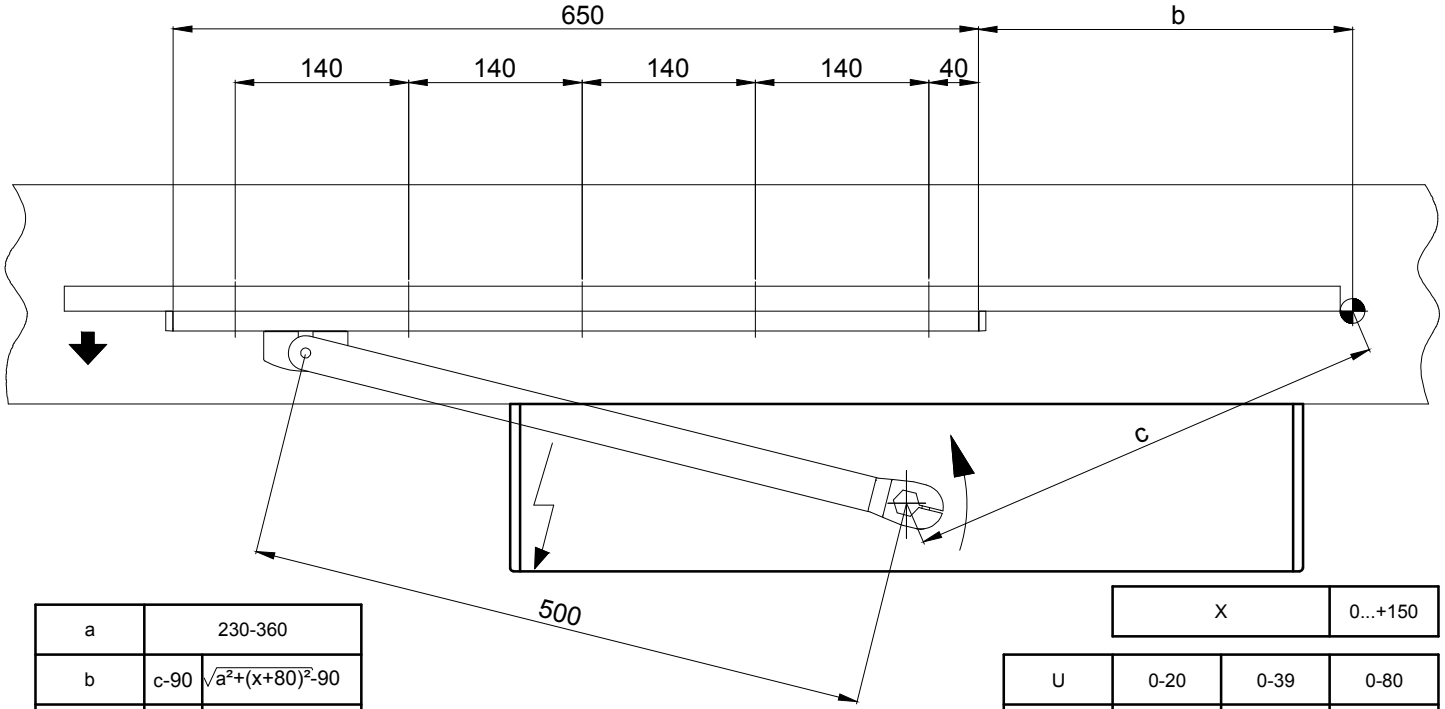

a	230-360	
b	c-90	$\sqrt{a^2+(x+80)^2}-90$
dmin.	c+570	$\sqrt{a^2+(x+80)^2}+570$

gezeichnete Situation a = 360

X	0...+150

U	0-20	0-39	0-80
W	59±3	78±3	119±3
	63	82	123

Objekt:

Kunde:

AuftragsNr.: Datum: Freigabevisum:

Massstab %	Gezeichet	07.10.2021	MURO
	Gut zum Druck	.	.

Antriebstyp : Ausführung:

iMotion 1301 Gleithebel 500mm/Sturzmontage

TORMAX AUTOMATIC

TORMAX a Division of LANDERT Group AG
CH-8180 Bülach-Zürich

DokumentenNr.: T3-386-58

Index C